# Колонны

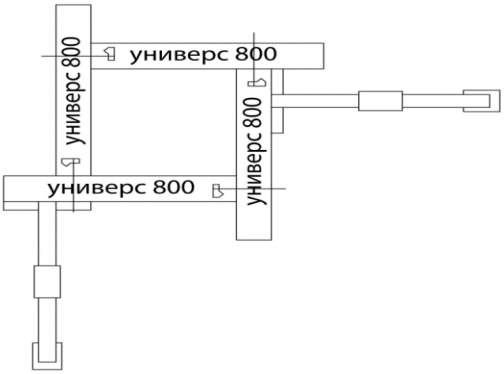


**Вариант 1**

| Наименование | Кол-во | Ед. изм. | Цена, руб | Сумма |
|---|---|---|---|---|
| **Щит Универсальный 0,8 х 3,0 м** | 4 | шт | 13 300 | **53 200** |
| **Шкворень с гайкой и шайбой** | 16 | шт | 95 | **1 520** |
| **Подкос двухуровневый 3 м.** | 2 | шт | 2 900 | **5 800** |
| ***Итого*** | | | | **60 520** |

* возможность формирования колонн различных сечений

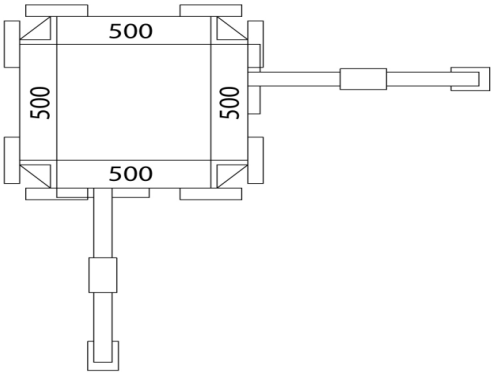


**Вариант 2**

| Наименование | Кол-во | Ед. изм. | Цена, руб | Сумма |
|---|---|---|---|---|
| **Щит Линейный 0,5 х 3,0 м** | 4 | шт | 7 700 | **30 800** |
| **Угловой элемент 3 м** | 4 | шт | 4 300 | **17 200** |
| **Замок клиновой** | 32 | шт | 350 | **11 200** |
| **Подкос двухуровневый 3 м.** | 2 | шт | 2 900 | **5 800** |
| ***Итого*** | | | | **65 000** |

* сечение в зависимости от ширины линейного щита

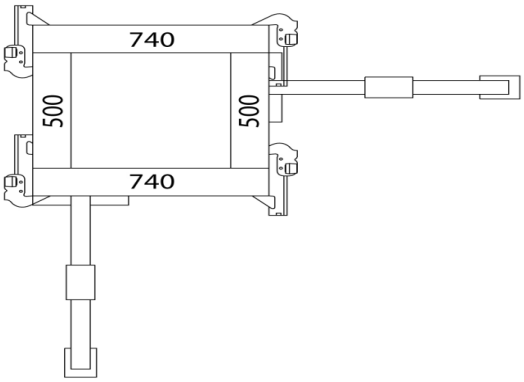


**Вариант 3**

| Наименование | Кол-во | Ед. изм. | Цена, руб | Сумма |
|---|---|---|---|---|
| **Щит Линейный 0,5 х 3,0 м** | 2 | шт | 7 700 | **15 400** |
| **Щит Линейный 0,74 х 3,0 м** | 2 | шт | 9 300 | **18 600** |
| **Замок универсальный** | 20 | шт | 910 | **18 200** |
| **Подкос двухуровневый 3 м.** | 2 | шт | 2 900 | **5 800** |
| ***Итого*** | | | | **58 000** |

* сечение в зависимости от ширины линейного щита

**Наш сайт:** https://midas.moscow/
**Телефон:** +7 965 141 08 98 Дмитрий
**e-mail:** *MIDAS.M@MAIL.RU*

**Цены меняются, уточняйте актуальные цены у менеджера!**